THU ceiling solutions

LAMA VENETO

Ficha Técnica

DESCRIPCIÓN

Falso techo metálico formado por lamas de aluminio prelacado de ancho 85, 100, 135, 150, 185 ó 200 mm, insertadas en pestañas de rastreles de paso de troquelado 90 ó 100 mm y colgadas del forjado superior mediante un sistema de varillas roscadas.

Para las lamas Veneto 85 existen tres modalidades: Dejar una entrecalle de 5 mm (con rastrel de 90 mm); dejar una entrecalle de 15 mm entre lamas (con rastrel de 100 mm) o tapar dicha entrecalle mediante un perfil denominado Junquillo (con rastrel de 100 mm). La lamas Veneto 100, 150 y 200 mm se caracteriza por una aleta situada en uno de sus extremos que permite un acabado de techo cerrado.

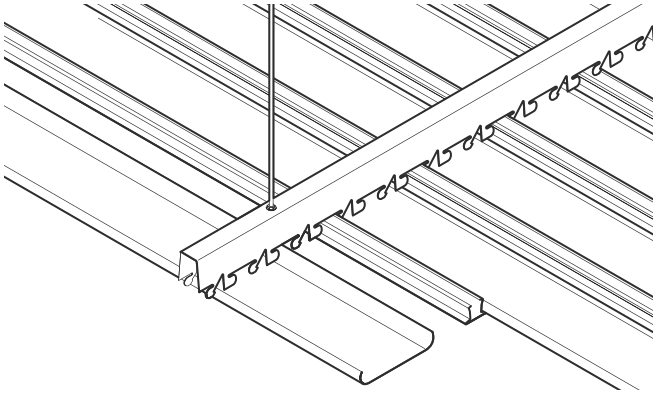

Pasos del rastrel

- Veneto 85, 135 y 185	Entrecalle 5mm (solo Veneto 85)	90mm
	Entrecalle 15mm	100mm
	Con junquillo	100mm
-Veneto 100, 150 y 200	Cielo cerrado	100mm

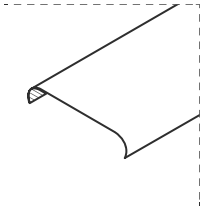

Lisa

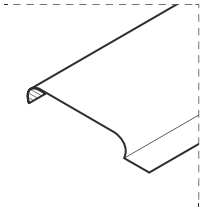

Lisa con aleta

MATERIAL

Lamas fabricadas con chapa de aluminio de 0,45 mm de espesor más recubrimientos conformadas por laminación en frío.

ACABADOS Y COMPLEMENTOS

Características del Acabado

Lamas prelacadas en Poliéster con un espesor de capa de 20 micras. Este tipo de acabado se caracteriza por una alta resistencia a la corrosión y durabilidad. Los colores disponibles son el Blanco y el Silver aunque existe la posibilidad de proporcionar las lamas en cualquier otro color bajo condiciones especiales de suministro

Complementos (Opciones)

1) Rastrel Veneto.

Perfil utilizado para la fijación de las lamas, de longitud 4 m y fabricado en acero galvanizado de espesor 0,6 mm. El elemento de sustentación o cuelgue consiste en una varilla roscada de M6 que se inserta en los agujeros de la parte superior de los rastreles.

2) Piezas de Sujeción.

Los clips están fabricados en plástico y se utilizan para la fijación de las lamas en los remates perimetrales

3) Remates y Luminarias.

El perfil de remate perimetral para estas lamas es el remate U-20, del mismo material y color que la lama. Estos perfiles se utilizan para el apoyo y fijación de las lamas mediante el uso de clips de plástico. Fabricados en aluminio prelacado de 0,5 mm de espesor y longitud estándard de 3m en color igual al de las lamas.

Para la colocación de puntos de luz existen luminarias con la forma de la Lama Veneto 100 en dos tamaños: 640 y 1250 mm. Los acabados de las luminarias son iguales que los de las lamas lisas.

PROPIEDADES

Ensayos de Reacción al Fuego en AIDIMA (UNE-EN 13501-1:2007)

Lama de Aluminio: Euroclase A2-s1,d0. Producto no combustible (sin contribución al fuego), con baja cantidad y velocidad de emisión de humos y no produce gotas o partículas inflamadas.

Ensayos Mecánicos realizados por AIMME

Ensayo de Flexión Rastrel Veneto: Se realizan 10 ensayos a flexión de Rastrel Veneto para una longitud de vano de 1500 mm para una deflexión de la Clase 2 (L/300=5mm).
- Deflexión permanente máxima permitida = 0,20mm
- Deflexión permanente media = 0,13mm
- Rigidez a flexión EI (Clase 2) = $7{,}45 \times 10^{8}$ N·mm2
- Momento Flector Admisible (Clase 2) = $1{,}99 \times 10^{4}$ N·mm

Ensayo de Flexión Asiento Perimetral U-20: Se realizan 10 ensayos a flexión de muestras del perfil U-20 para una longitud de vano de 500 mm para una deflexión de la Clase 2 (L/300 = 1,67 mm).
- Deflexión permanente máxima permitida = 0,20 mm
- Deflexión permanente media = 0,05 mm
- Momento Flector Admisible (Clase 2) = $5{,}07 \times 10^{3}$ N·mm

Ensayo Funcional del Elemento de Suspensión: Se realizan 3 ensayos a flexión de muestras de cuelgue para rastrel cada una a n = 10^{5} ciclos y una frecuencia de carga de 2 Hz:
Fuerzas aplicadas:
- Fsup = F adm = 873 N
- Finf = 0,4·Fadm = 349 N

Resultado: No se produce rotura en ninguna de las 3 muestras.

Absorción y Aislamiento Acústico.

Los techos de Lamas Veneto no tienen propiedades acústicas de aislamiento y/o absorción, ya que se trata de un tipo de techo con una finalidad decorativa y estética. Cabe la posibilidad de colocar placas de lana mineral o cualquier otro material con propiedades absorbentes encima de las lamas, para mejorar el aislamiento acústico del recinto donde está instalado.

ALMACENAMIENTO E INSTALACIÓN

- Las lamas deben ser almacenadas en zonas secas, lejos de fuentes de calor, bien ventiladas y protegidas de la luz directa del sol y de la lluvia.
- Los techos THU Perfil se colocan en la última fase de construcción, es decir, cuando ya se han colocado todos los cerramientos y las instalaciones ya han sido ubicadas.
- Es necesario que el recinto donde vaya colocarse el techo esté limpio y libre de obstáculos que dificulten el procedimiento de instalación.
- Instalar el techo en condiciones ambientales de temperatura (de 15 a 25ºC) y de humedad (del 35 al 75%).

MANTENIMIENTO Y LIMPIEZA

- Únicamente limpieza con agua jabonosa (jabón neutro) y aclarado.
- NO utilizar disolventes ni desengrasantes.
- Secar las superficies con exceso de agua con un paño procurando que no raye la superficie del producto.

SUMINISTRO

- Las lamas Veneto se suministran en cajas de 10 unidades.
- La longitud de las lamas es variable según el pedido.
- Los rastreles se suministran en paquetes de 10 unidades (40 m.l.).