NEW SPACE

PREMARCO PARA PUERTA CORREDERA

THE ITALIAN STYLE DOOR

Dierre

YOUR HOME, YOUR LIFE

NEW SPACE: ESTRUCTURA PARA PUERTAS CORREDERAS

New Space aprovecha el espacio ocupado por las puertas abatibles. Las puertas se deslizan suavemente por el interior del tabique gracias a su estructura de acero.
Una solución disponible para puertas modernas o clásicas, con una o dos hojas, lisas o con decoraciones y relieves.

NEW SPACE

New Space devuelve a la casa y sus alrededores todo el espacio normalmente ocupado por las puertas abatibles. Una idea brillante para recuperar la habitabilidad y funcionalidad que siempre habían estado limitadas, tanto en los edificios antiguos como en los de nueva construcción. Las puertas se deslizan suavemente hacia dentro y hacia fuera de la pared, devolviéndole a las habitaciones colindantes el espacio antes inútil, gracias a la robusta estructura de acero galvanizado, que se inserta en los tabiques de ladrillo o pladur. Una solución que ofrece nuevas posibilidades de decoración, disponible para todo tipo de puertas: modernas o clásicas, con una o dos hojas, lisas o con decoraciones y relieves.

características técnicas

Modelo para tabique de ladrillo con enlucido

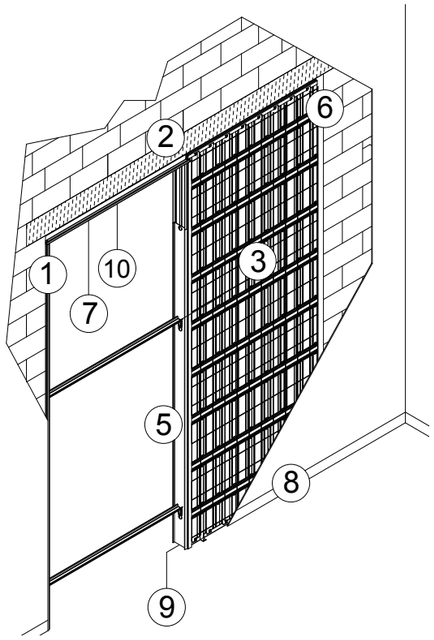

Modelo para tabique de cartón-yeso.

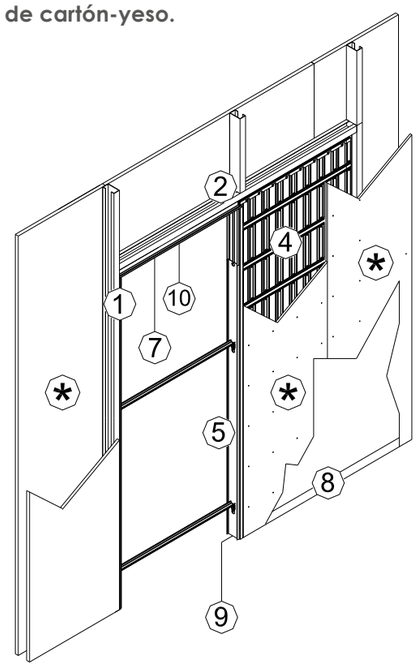

1

2

FÁCIL MONTAJE
Se ha facilitado el montaje y ensamblaje de las piezas que componen el producto con soluciones funcionales. La fabricación de todas las piezas en una planta totalmente automatizada garantiza una calidad invariable en la precisión de acoplamiento y ensamblaje. No se precisan herramientas para montar el travesaño en las jambas y en la estructura.

3

RIGIDEZ ESTRUCTURAL
(versión para ladrillo)
La estructura está hecha de una plancha de metal. Durante la fabricación, la plancha se transforma en un "panel corrugado", obteniendo nervaduras verticales en las que se fijan los omegas trasversales, que convierten la estructura en un cuerpo unificado, con lo que se evita la deformación estructural en la fase de albañilería. Algunas láminas sobresalen de la plancha y, al doblarse, ajustan y bloquean la malla.

4

RIGIDEZ ESTRUCTURAL
(versión cartón-yeso.)
Las placas de pladur descasan en las omegas horizontales y se fijan con tornillos autorroscantes.

5

JAMBAS VERTICALES REFORZADAS
Las jambas verticales de la parte frontal de la estructura se fabrican con metal de doble lámina doblado a presión. Esto permite conseguir mayor rigidez estructural, evitando que la estructura se deforme cuando se coloquen las placas.

6

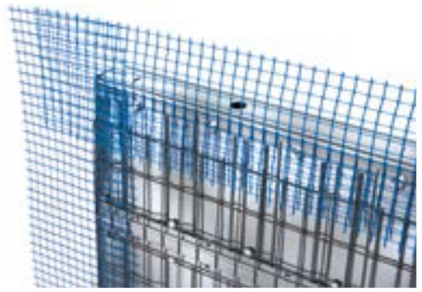

FINA MALLA
Suministrada de forma estándar junto con la estructura, la malla de fibra de vidrio, aplicada entre la estructura de metal y la pared de ladrillos, evita que se formen grietas en la zona cuando se asienta el yeso.

7

GUÍA DESMONTABLE:
La guía de acero asegura un deslizamiento suave de las ruedas que sostienen la puerta, y puede extraerse sin necesidad de sacar la estructura, lo que facilita reponerla, si fuera necesario.

8

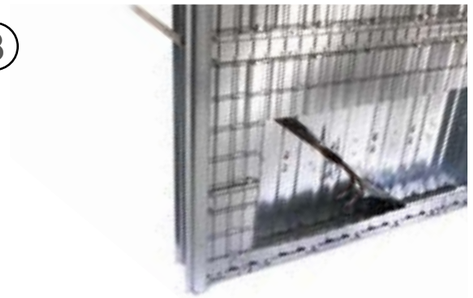

FONDO DE LA ESTRUCTURA DESMONTABLE
En caso de que se hayan puesto los ladrillos a la estructura más altos que el nivel final del suelo, es posible extraer el fondo de la estructura para corregir el error y así poder montar normalmente la puerta, sin tener que quitar la parte superior.

9

GUÍA DE SUELO
Para asegurar que la puerta se desliza con suavidad, la guía de suelo se sitúa en la parte frontal de la estructura y se fija a las jambas con dos tornillos, sin tener que hacer agujeros en el suelo.

10

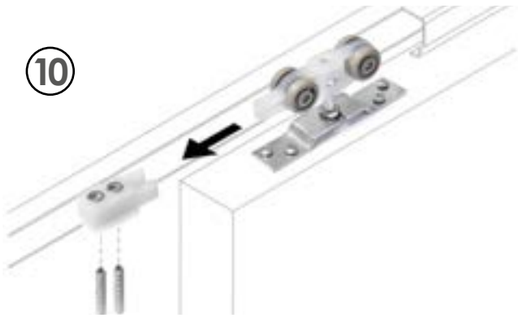

SISTEMA DE DESLIZAMIENTO
La puerta se sostiene en unas ruedas hechas de resina acetálica que están garantizadas para soportar y transportar un peso máximo de 80 kg. Una abrazadera situada en el extremo frontal de la guía hace de tope para la puerta al cerrase.

NEW SPACE UNA HOJA PARA PAREDES ENLUCIDAS

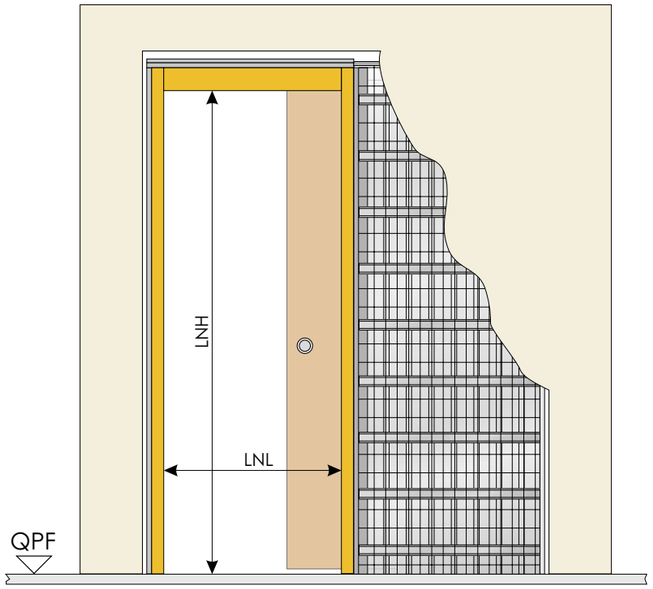

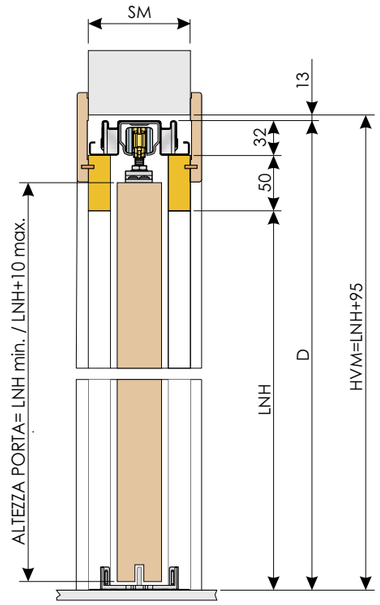

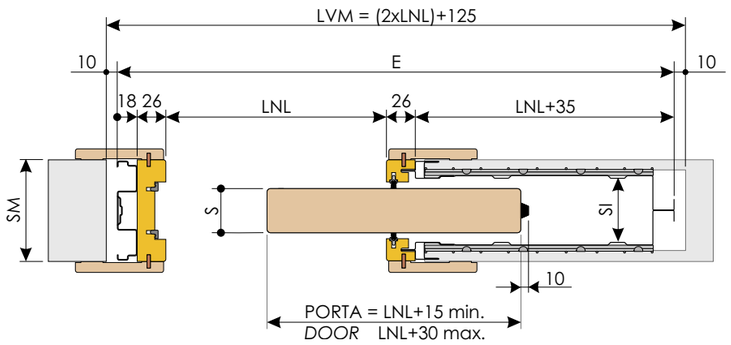

COD	SM	SI	S
B50	90	59	45
B51	105	74	60
B52	125	94	70
B53	145	115	70

SM= Espesor Muro terminado
SI= Hueco interior estructura
S= Espesor puerta

LNL	E	LVM
600	1305	1325
650	1405	1425
700	1505	1525
750	1605	1625
800	1705	1725
850	1805	1825
900	1905	1925
950	2005	2025
1000	2105	2125
1050	2205	2225
1100	2305	2325
1150	2405	2425
1200	2505	2525

LNL= Luz de paso nominal
E= Anchura total del cassonetto
LVM= Anchura total de obra

LNH	D	HVM
2020	2102	2115
2100	2182	2195

LNH= Altura de paso libre
D= Altura total del cassonetto
HVM= Altura total de obra

NOTAS

QPF= Cota de suelo terminado
La carga máxima del sistema de rodamientos es de 80 Kg.
Disponibles dimensiones no estándar.
NB: todas las cotas están expresadas en mm.

NEW SPACE DE DOBLE HOJA PARA PAREDES ENLUCIDAS

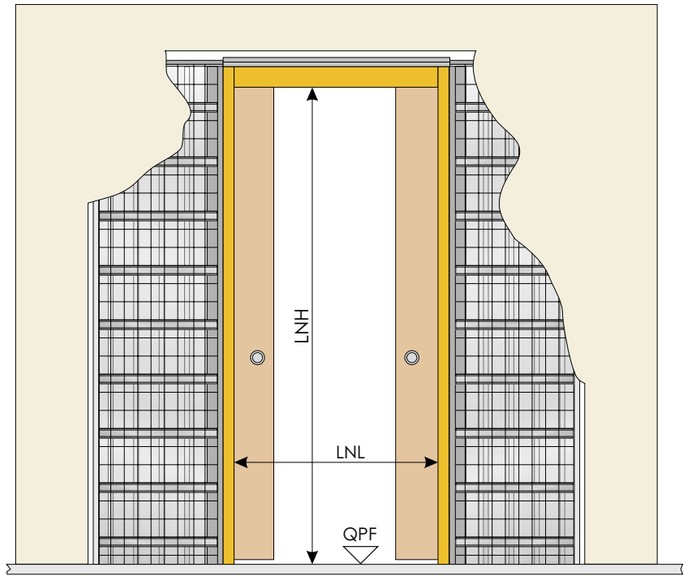

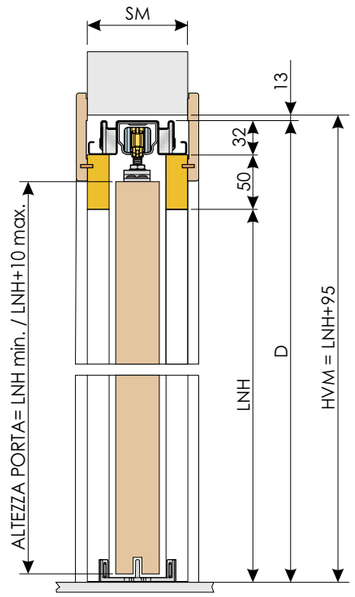

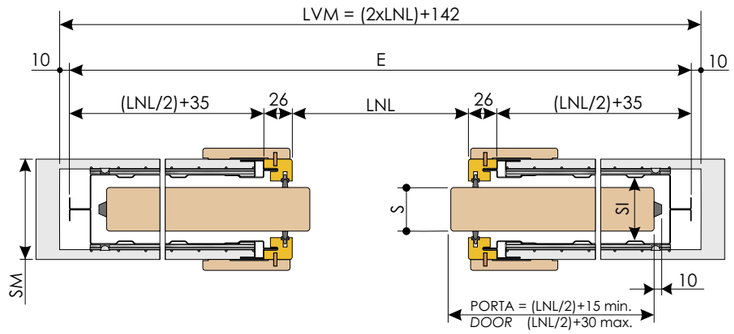

COD	SM	SI	S
B50	90	59	45
B51	105	74	60
B52	125	94	70
B53	145	115	70

SM= Espesor Muro terminado
SI= Hueco interior estructura
S= Espesor puerta

LNL	E	LVM
1200	2522	2542
1300	2722	2742
1400	2922	2942
1500	3122	3142
1600	3322	3342
1700	3522	3542
1800	3722	3742
1900	3922	3942
2000	4122	4142
2100	4322	4342
2200	4522	4542
2300	4722	4742
2400	4922	4942

LNL= Luz de paso nominal
E= Anchura total del cassonetto
LVM= Anchura total de obra

LNH	D	HVM
2020	2102	2115
2100	2182	2195

LNH= Altura de paso libre
D= Altura total del cassonetto
HVM= Altura total de obra

NOTAS

QPF= Cota de suelo terminado
La carga máxima del sistema de rodamientos es de 80 Kg.
Disponibles dimensiones no estándar.
NB: todas las cotas están expresadas en mm.

NEW SPACE DE UNA HOJA PARA TABIQUES DE PYL

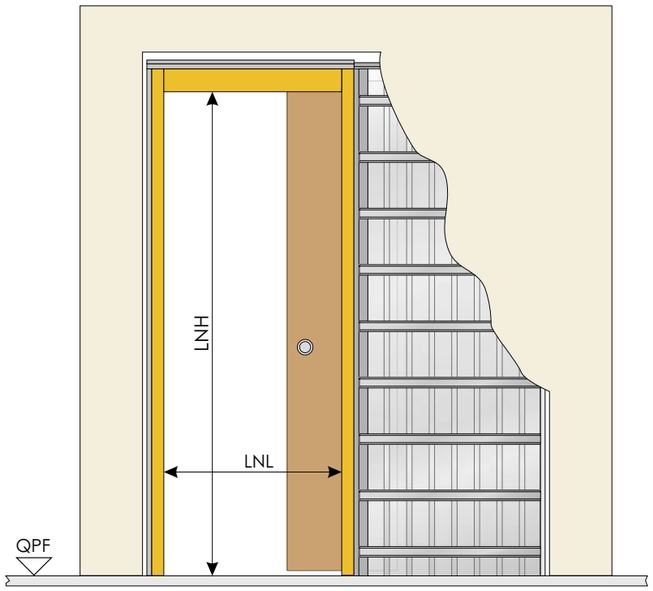

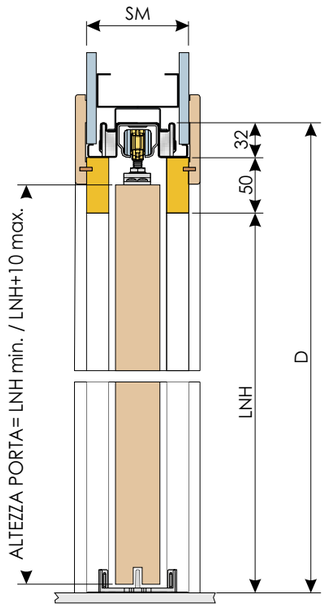

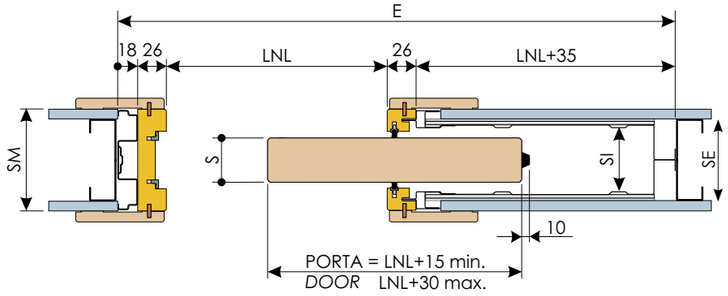

COD	SM	SI	S	SE
B6E B60	100	59	45	70 74
B6D B61	120 125	74	60	90 95

SM= Espesor Muro terminado
SI= Hueco interior estructura
S= Espesor puerta
SE= Grosor exterior estructura

LNL	E
600	1305
650	1405
700	1505
750	1605
800	1705
850	1805
900	1905
950	2005
1000	2105
1050	2205
1100	2305
1150	2405
1200	2505

LNL= Luz de paso nominal
E= Anchura total del cassonetto

LNH	D
2020	2102
2100	2182

LNH = Altura de paso libre
D = Altura total del cassonetto

NOTAS

QPF= Cota de suelo terminado
La carga máxima del sistema de rodamientos es de 80 Kg.
Disponibles dimensiones no estándar
N.B.: Todas las medidas están expresadas en mm. Cotas +-1mm

NEW SPACE DE DOBLE HOJA PARA TABIQUES DE PYL

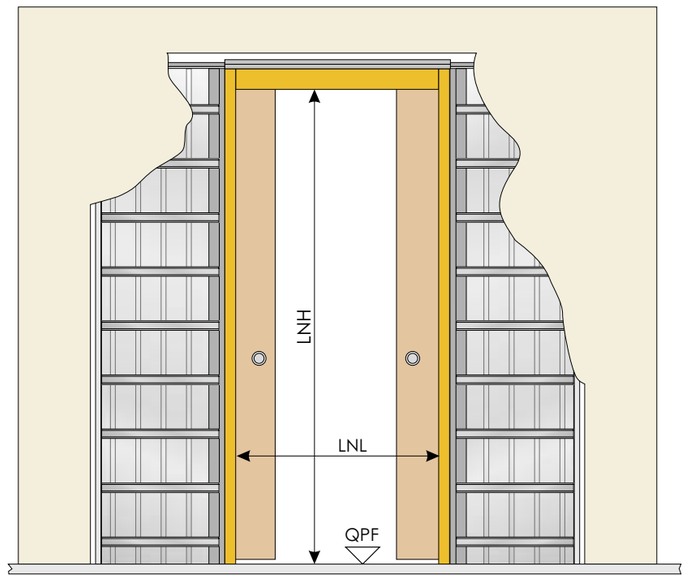

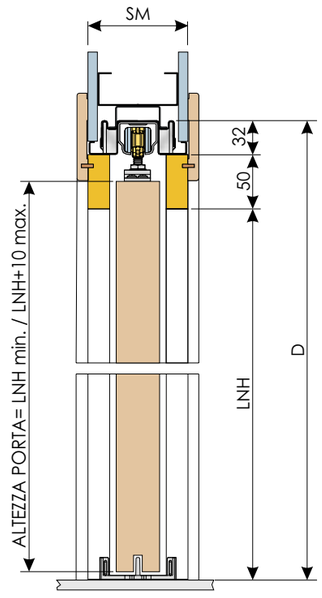

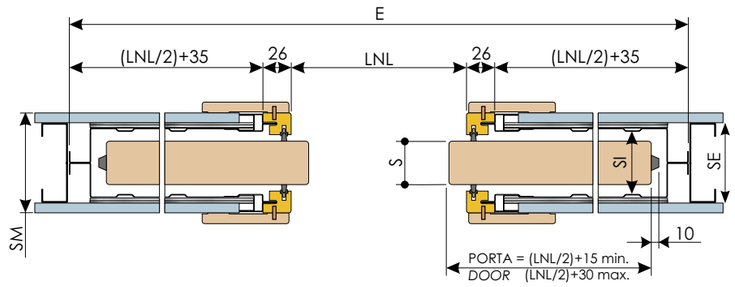

COD	SM	SI	S	SE
B6E B60	100	59	45	70 74
B6D B61	120 125	74	60	90 95

SM= Espesor Muro terminado
SI= Hueco interior estructura
S= Espesor puerta
SE= Grosor exterior estructura

LNL	E
1200	2522
1300	2722
1400	2922
1500	3122
1600	3322
1700	3522
1800	3722
1900	3922
2000	4122
2100	4322
2200	4522
2300	4722
2400	4922

LNL= Luz de paso nominal
E= Anchura total del cassonetto

LNH	D
2020	2102
2100	2182

LNH = Altura de paso libre
D = Altura total del cassonetto

NOTAS

Cota de suelo terminado
La carga máxima del sistema de rodamientos es de 80 Kg.
Disponibles dimensiones no estándar
N.B.: Todas las medidas están expresadas en mm.

NEW SPACE RASO MURO

De la constante búsqueda de Dierre de nuevas soluciones técnicas y estétcas nace New Space Raso Muro. El Casonetto permite mimetizar la puerta en la pared uniformándola perfectamente con el muro. La perfilería en aluminio no necesita terminación de tapajuntas por lo que está especialmente indicado en ambientes de diseño moderno y minimalista. New Space Raso Muro está disponible para versión de una y dos hojas, en pared de ladrillo enlucido o tabique de cartón-yeso.

Características técnicas:

La sección de la guía, con forma de raíl, permite que las ruedas y, por tanto, la puerta se deslicen de forma recta y suave. La guía de aluminio se puede quitar para poder reemplazar los mecanismos que puedan estropearse.

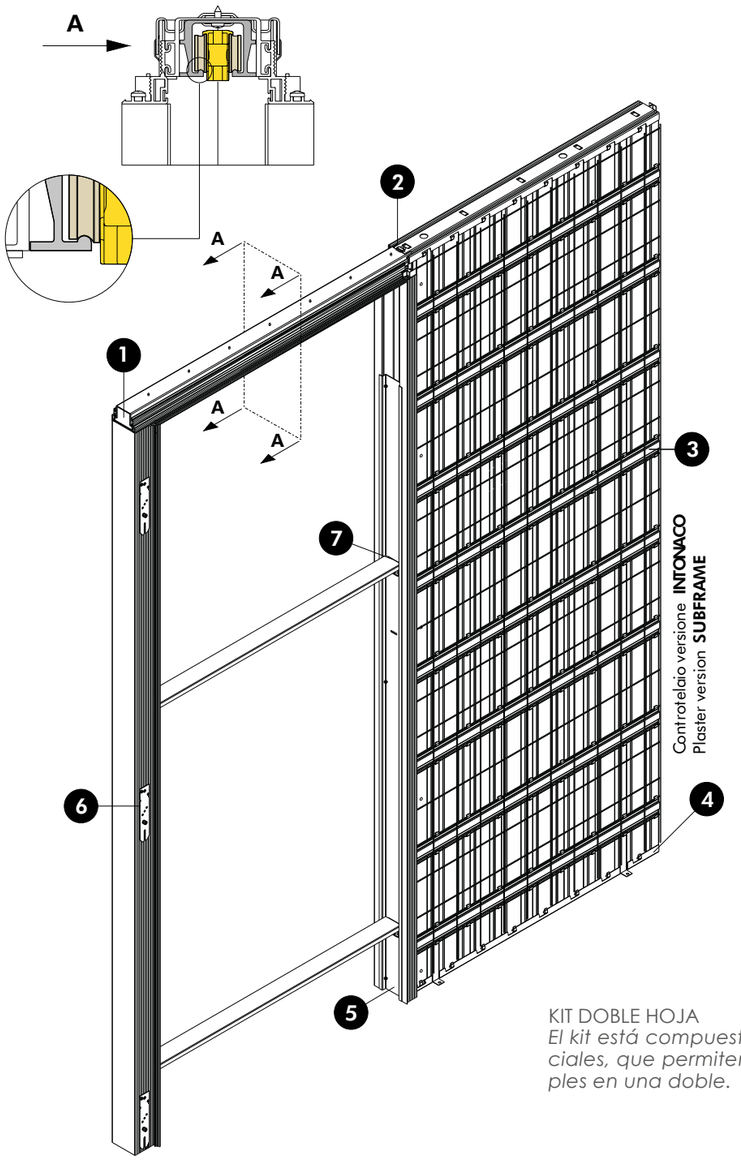

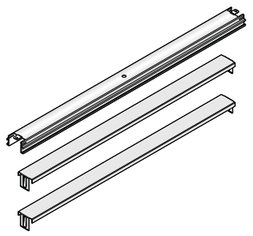

KIT DOBLE HOJA
El kit está compuesto por guía doble y dos distanciales, que permiten convertir dos estructuras simples en una doble.

1

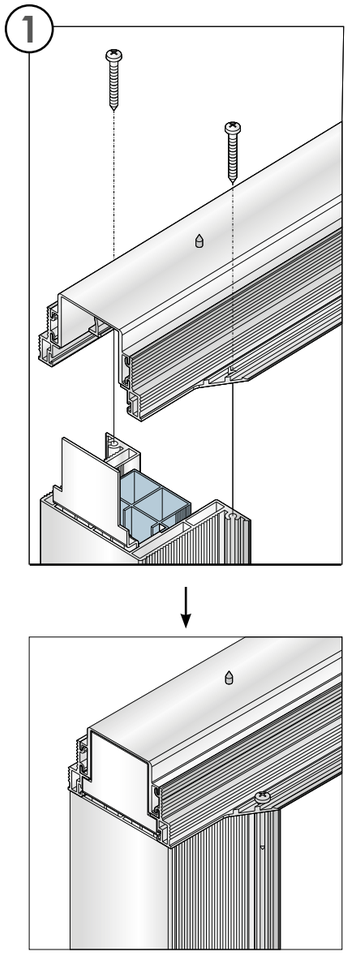

El batiente se une con el travesaño gracias a dos tornillos autorroscantes que se insertan en los huecos correspondientes. Ambas piezas están hechas de aluminio y están ranuradas para que el enlucido agarre mejor.

2

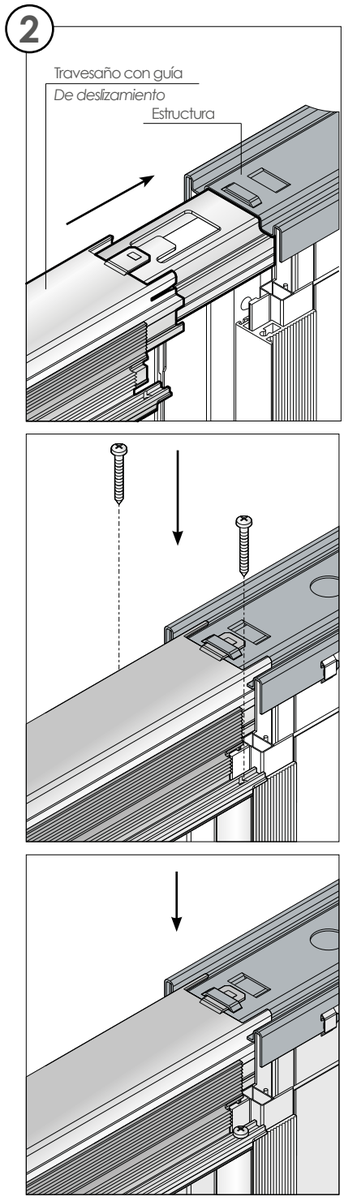

El travesaño se encaja con la estructura gracias a una lengüeta que encaja en una ranura de la estructura, y la rigidez y compacidad de las dos piezas se garantiza al insertar dos tornillos autorroscantes en sus huecos correspondientes. La guía de aluminio, incrustada en el travesaño, tiene pequeñas lengüetas uniformemente repartidas que encajan en las ranuras de la estructura.

3

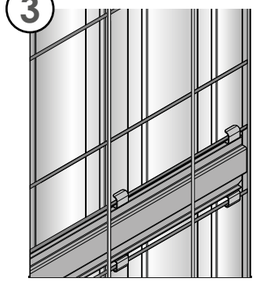

La lámina de la estructura está corrugada verticalmente, reforzada por los omega trasversales. La malla se fija a los paneles de la estructura usando lengüetas en los propios paneles, lo que evita soldaduras.

4

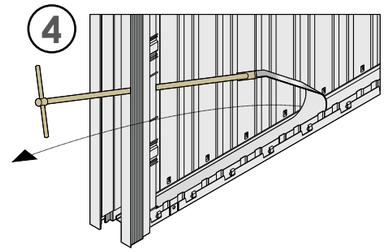

En caso de que se hayan puesto los ladrillos a la estructura más altos que el nivel final del suelo, es posible extraer el fondo de la estructura para corregir el error y así poder montar normalmente la puerta, sin tener que quitar la parte superior.

5

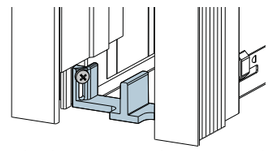

La guía montada en el suelo se acopla a la estructura. No es necesario taladrar el suelo para hacerlo.

6

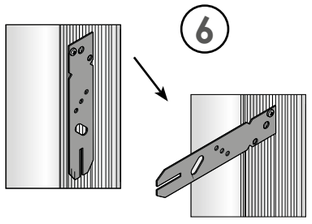

Las garras situadas en la vertical deben rotarse 90º durante la colocación para que descasen en los ladrillos, evitando así que se gaste más tiempo en hacer los correspondientes huecos.

7

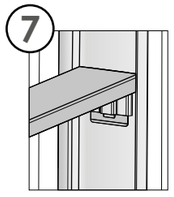

Los dos distanciales garantizan la máxima firmeza entre la vertical y la estructura, porque acoplan perfectamente ambas partes.

NEW SPACE RASO MURO UNA HOJA PARA PAREDES ENLUCIDAS

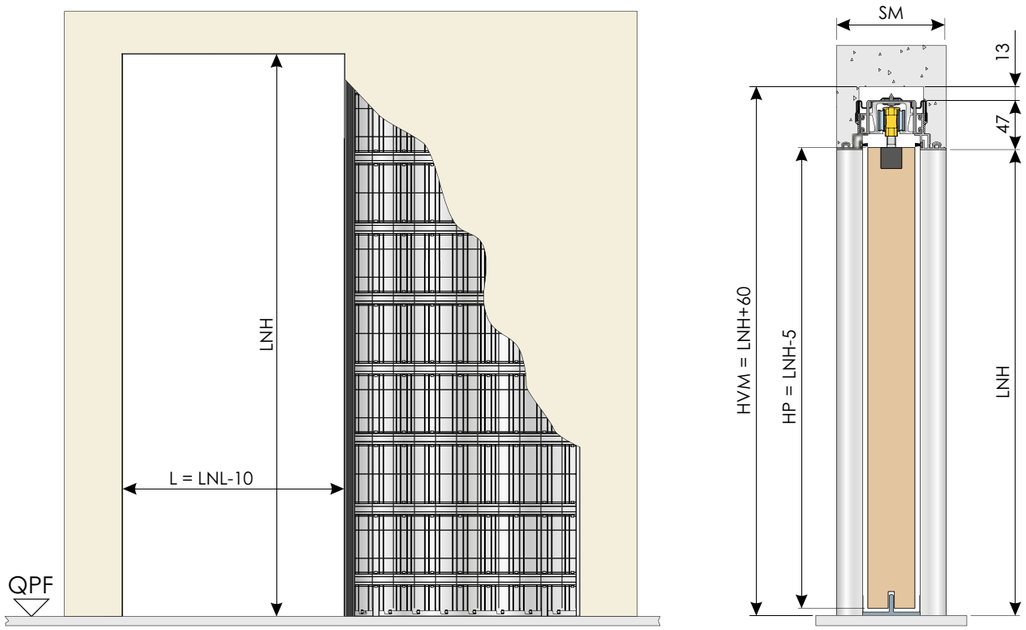

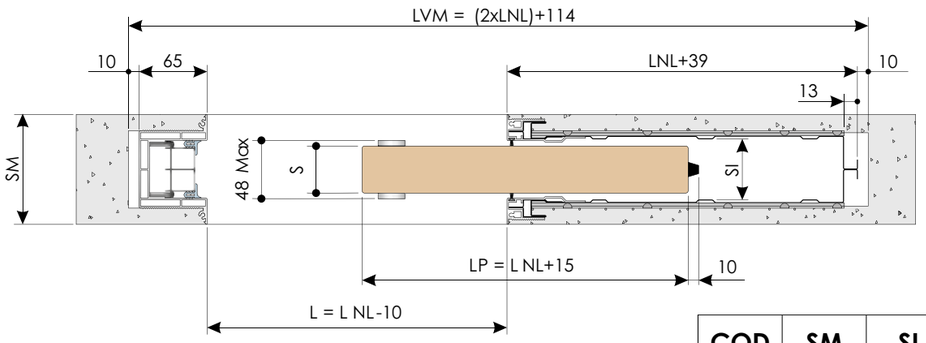

N.B.:
La puerta debe fresarse en la parte superior como se muestra en la ilustración. El espesor máximo de la hoja es de 43 mm.

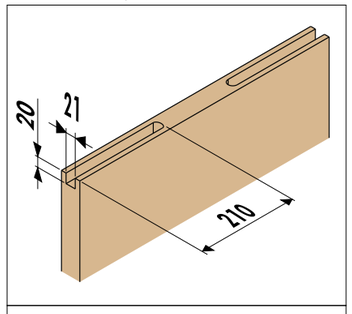

LP= Anchura de la puerta
HP= Altura de la puerta

LNL	L	LVM
600	590	1314
650	640	1414
700	690	1514
750	740	1614
800	790	1714
850	840	1814
900	890	1914
950	940	2014
1000	990	2114
1050	1040	2214
1100	1090	2314
1150	1140	2414
1200	1190	2514

LNL = Luz de paso nominal
L = Luz de paso libre
LNV = Anchura total de obra

COD	SM	SI	S
B80	105	55	43

SM = Espesor Muro terminado
SI = Hueco interior estructura
S = Espesor puerta

LNH	HVM
2000	2060
2020	2080
2100	2160

LNH = Altura de paso libre
HVM = Altura total de obra

NOTAS

QPF= Cota de suelo terminado
La carga máxima del sistema de rodamientos es de 80 Kg.

Disponibles dimensiones no estándar.

NB: todas las cotas están expresadas en mm.

NEW SPACE RASO MURO DOBLE HOJA PARA PAREDES ENLUCIDAS

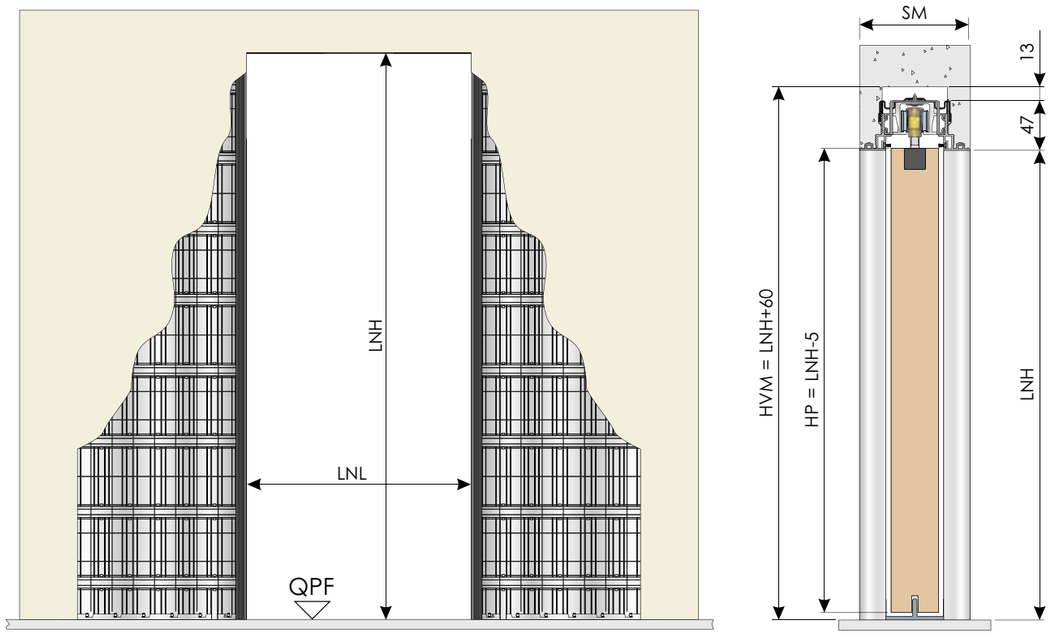

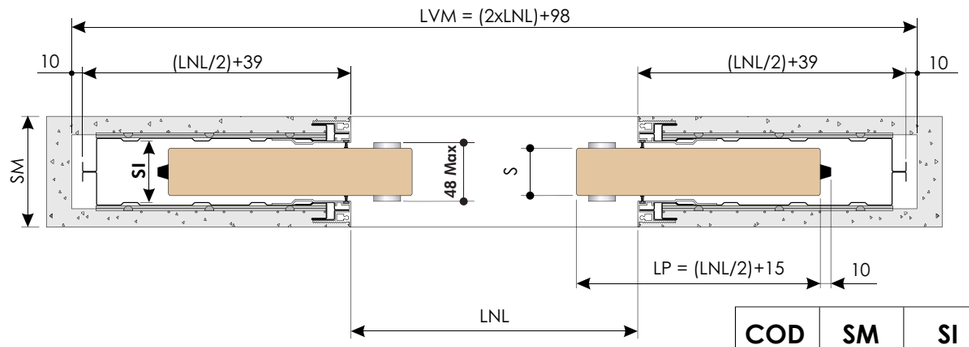

N.B.:
La puerta debe fresarse en la parte superior como se muestra en la ilustración. El espesor máximo de la hoja es de 43 mm.

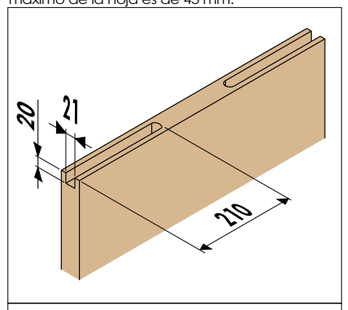

LP= Anchura de la puerta
HP= Altura de la puerta

LNL	LVM
1200	2498
1300	2698
1400	2898
1500	3098
1600	3298
1700	3498
1800	3698
1900	3898
2000	4098
2100	4298
2200	4498
2300	4698
2400	4898

LNL = Luz de paso nominal
LVM = Anchura total de obra

COD	SM	SI	S
B80	105	55	43

SM = Espesor Muro terminado
SI = Hueco interior estructura
S = Espesor puerta

LNH	HVM
2000	2060
2020	2080
2100	2160

LNH = Altura de paso libre
HVM = Altura total de obra

NOTAS

QPF= Cota de suelo terminado
La carga máxima del sistema de rodamientos es de 80 Kg.

Disponibles dimensiones no estándar.

NB: todas las cotas están expresadas en mm.

NEW SPACE RASO MURO UNA HOJA PARA TABIQUES DE PYL

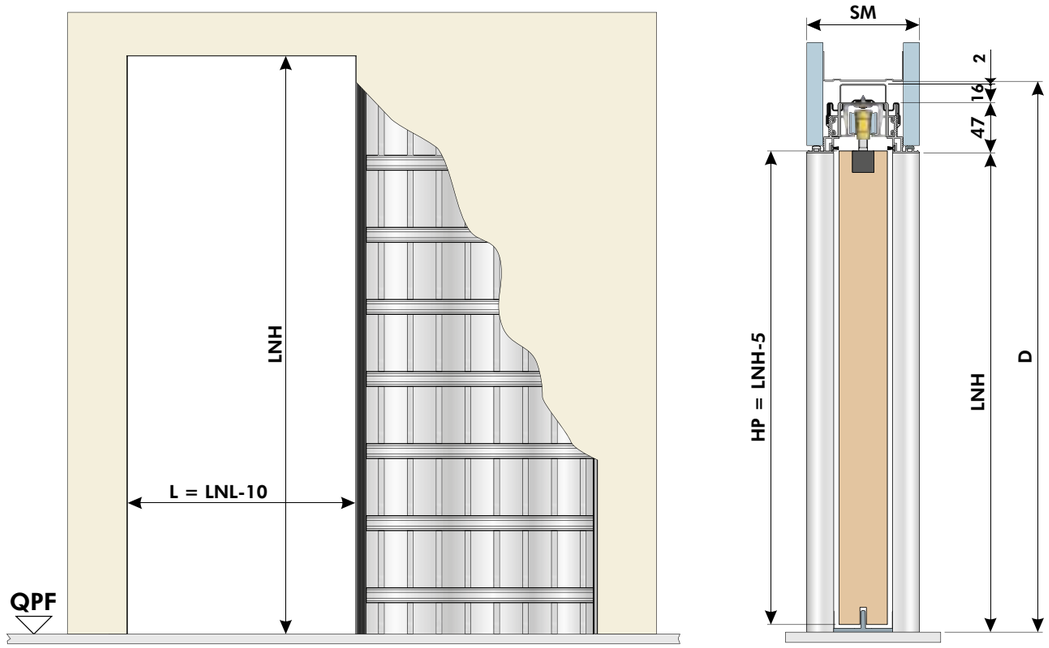

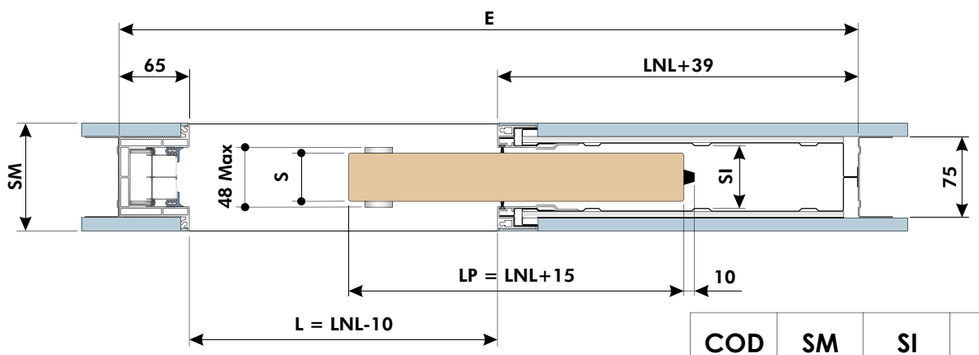

COD	SM	SI	S
B81	100	55	43

SM = Espesor Muro terminado
SI = Hueco interior estructura
S = Espesor puerta

LNH	D
2000	2065
2020	2085
2100	2165

LNH = Altura de paso libre
D = Altura total del cassonetto

N.B.:
La puerta debe fresarse en la parte superior como se muestra en la ilustración. El espesor máximo de la hoja es de 43 mm.

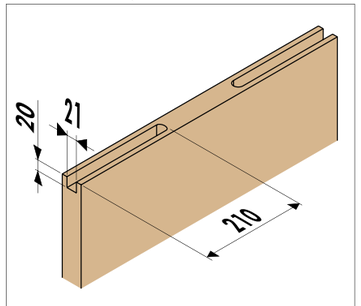

LP= Anchura de la puerta
HP= Altura de la puerta

LNL	L	E
600	590	1294
650	640	1394
700	690	1494
750	740	1594
800	790	1694
850	840	1794
900	890	1894
950	940	1994
1000	990	2094
1050	1040	2194
1100	1090	2294
1150	1140	2394
1200	1190	2494

LNL = Luz de paso nominal
L = Luz de paso libre
E = Anchura total del cassonetto

NOTAS

QPF= Cota de suelo terminado
La carga máxima del sistema de rodamientos es de 80 Kg.

Disponibles dimensiones no estándar.

NB: todas las cotas están expresadas en mm.

NEW SPACE RASO MURO DOBLE HOJA PARA TABIQUES DE PYL

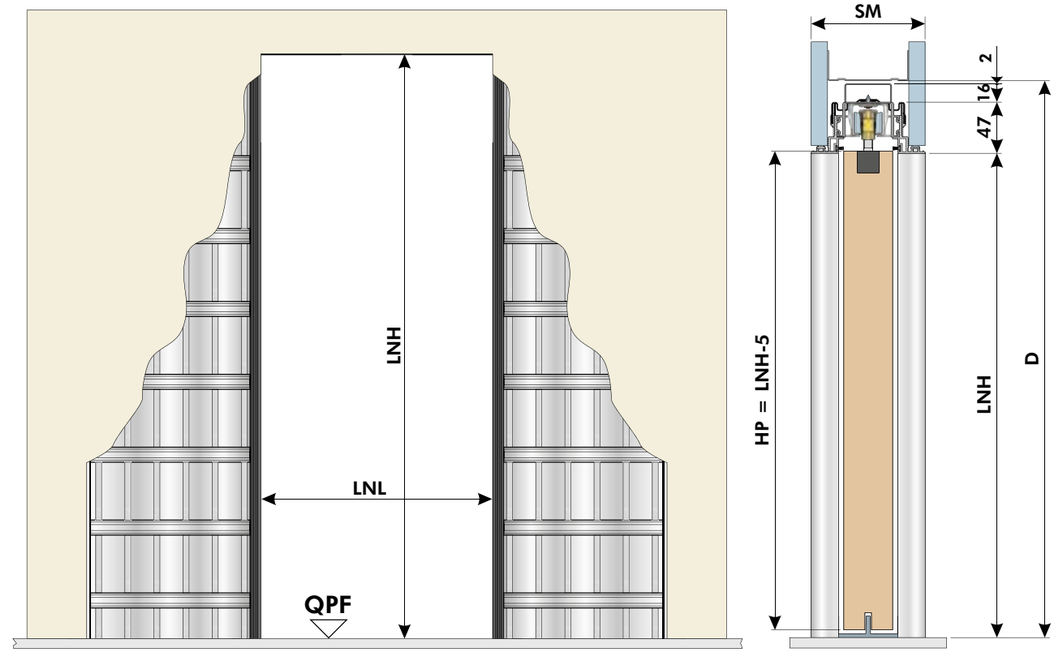

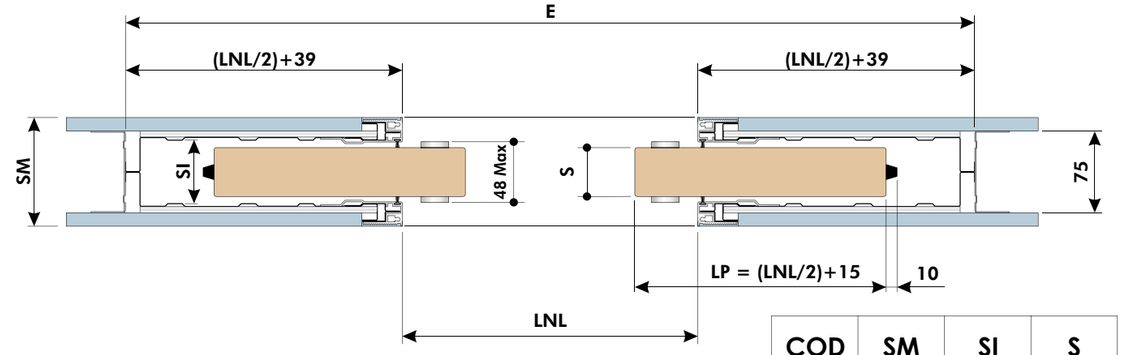

COD	SM	SI	S
B81	100	55	43

SM = Espesor Muro terminado
SI = Hueco interior estructura
S = Espesor puerta

LNH	D
2000	2065
2020	2085
2100	2165

LNH = Altura de paso libre
D = Altura total del cassonetto

N.B.:
La puerta debe fresarse en la parte superior como se muestra en la ilustración. El espesor máximo de la hoja es de 43 mm.

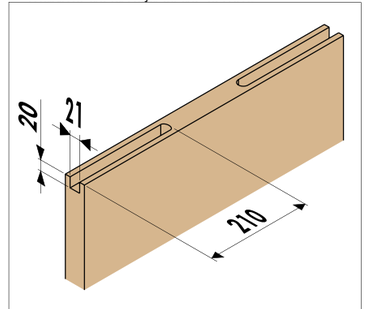

LP= Anchura de la puerta
HP= Altura de la puerta

LNL	E
1200	2478
1300	2678
1400	2878
1500	3078
1600	3278
1700	3478
1800	3678
1900	3878
2000	4078
2100	4278
2200	4478
2300	4678
2400	4878

LNL = Luz de paso nominal
E = Anchura total del cassonetto

NOTAS

QPF= Cota de suelo terminado
La carga máxima del sistema de rodamientos es de 80 Kg.

Disponibles dimensiones no estándar.

NB: todas las cotas están expresadas en mm.

ACCESORIOS

ACCESORIOS NEW SPACE

KIT DE APERTURA SIMULTÁNEA

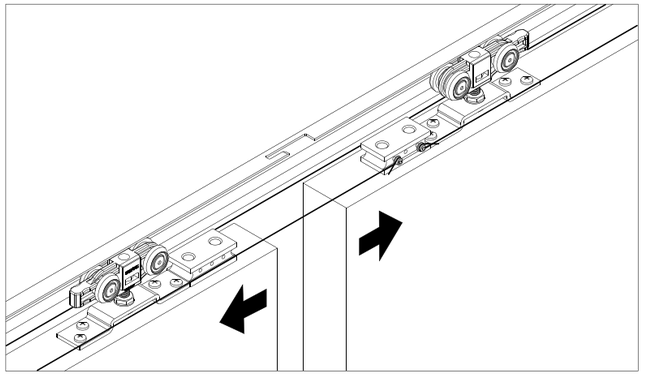

KIT DE AUTOCIERRE

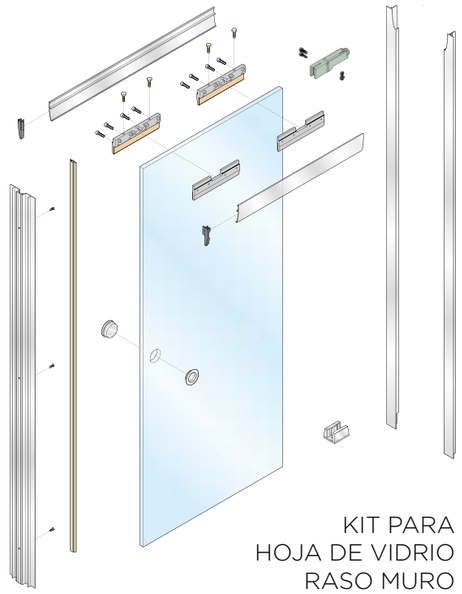

KIT PARA
HOJA DE VIDRIO
RASO MURO

KIT DE PINZAS PARA HOJA DE CRISTAL NEW SPACE

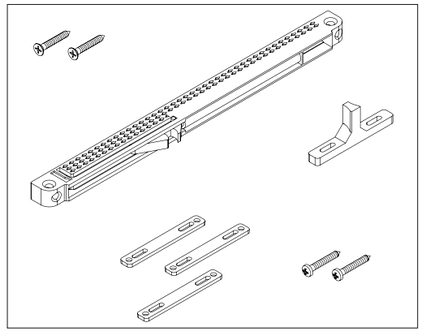

FRENO SOFT
BRAKE 80 KG

FRENO
ABS 40KG

NEW SPACE-ACCESORIOS Y EXTRAS

KIT DOBLE HOJA
El kit está compuesto por una doble guía (1A) y dos distanciales (2B), que permiten convertir dos estructuras simples en una doble. De esta forma, teniendo en stock sólo las estructuras de una hoja y los kits más habituales, es posible crear una estructura de doble hoja en cualquier momento. El montaje es muy sencillo y no requiere ninguna modificación en el producto.

KIT DE CARPINTERÍA

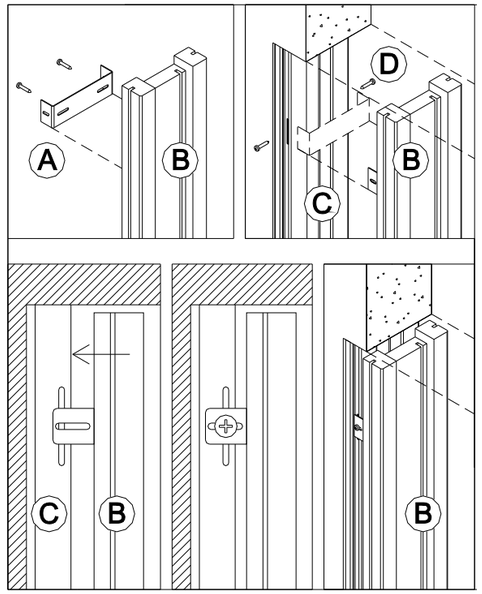

SOPORTES DE ANCLAJE PARA JAMBAS LATERALES
En el kit del carpintero, contenido en el interior de la estructura, hay tres soportes (A). Fijados a la parte posterior de la jamba (B), en una posición correspondiente a las ranuras de la jamba metálica (C), permiten fijar la jamba lateral (B) rápidamente, usando los tornillos (D). Esta instalación permite fijar la jamba lateral (B) en una posición vertical con respecto al suelo, incluso si la jamba (C) no se ha enladrillado a plomo.

SPACE PRIMATO

Diseñado para ambientes grandes y ajetreados, Space Primato conecta espacios contiguos facilitando el paso en todas las situaciones, gracias a sus dos puertas correderas paralelas, simples o dobles, insertadas en una sola estructura. Está disponible para enlucido y para pladur.

SPACE DUETTO

Duetto, con dos puertas correderas opuestas, resuelve con brillantez los problemas de espacio y aglomeración, dando paso a dor habitaciones contiguas que, de otra forma, no podrían tener dos puertas correderas diferentes. Sólo disponible para paredes de ladrillo enlucido, la estructura Duetto puede contener puertas de cualquier estilo.