# Gab Standard 1

Bandeja con 4 cantos rectos

## BENEFICIOS DEL PRODUCTO

- Perfil oculto de aluminio extrusionado
- Acondicionamiento acústico
- Registrabilidad
- Durabilidad
- Fácil montaje y desmontaje
- Estética

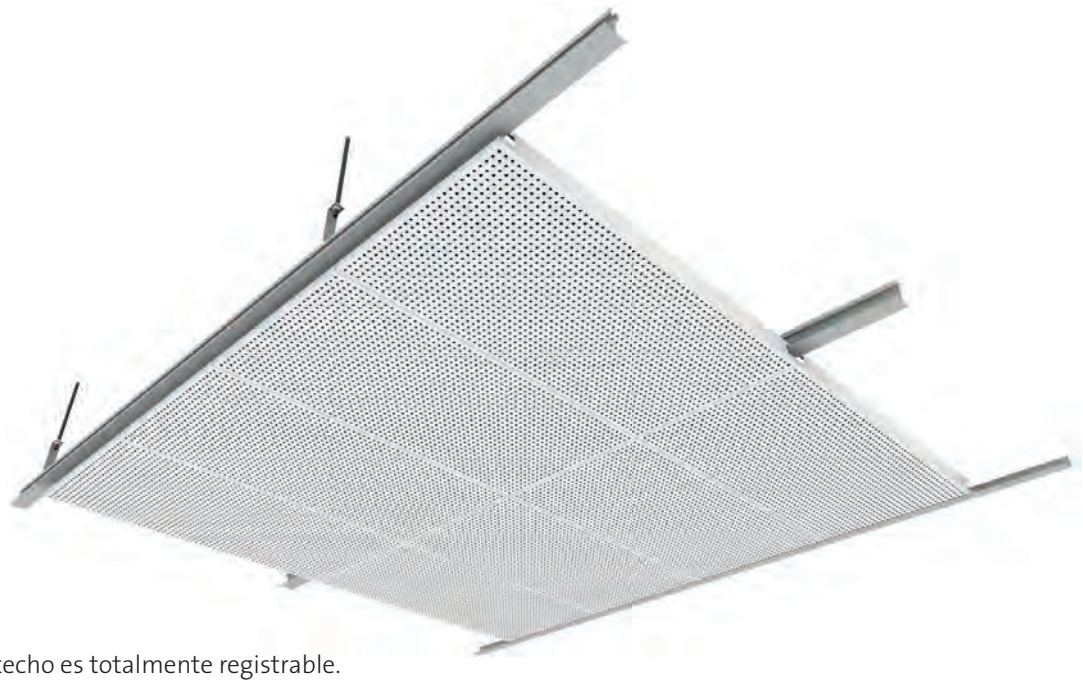

### Accesibilidad
El sistema de techo es totalmente registrable.
Fácil acceso al plenum.

### Absorción acústica
$\alpha_w$ = 0,65 – 0,80
Según perforación y tipo de velo acústico.

### Reacción al fuego
Euroclase A1 según norma EN-13501-1.

### Medioambiente y salud
Los techos metálicos de GABELEX en acero y aluminio prelacado son 100% reciclables, no emiten compuestos volátiles orgánicos (COV's) ni formaldehídos, contribuyendo para las certificaciones medioambientales.
Gabelex tiene disponible para su techo metálico GAB Standard 1 en acero prelacado, la Declaración Ambiental de Producto (DAP) según las normas EN 15804 e ISO 14025, debidamente verificada por una tercera parte independiente.

### Objetos BIM
Para obtener los objetos BIM de esta familia, contáctenos.

### Marcado CE
DOP-2019.02 (Bandejas en acero)
DOP-2019.03 (Bandejas en aluminio)

| | |
|---|---|
| Dimensiones | Ancho: 300 mm<br>Largo: variable (máx. recomendable 2500 mm) |
| | Otras medidas bajo consulta |
| Materiales | Acero (espesor 0,5 mm) |
| | Aluminio (espesor 0,6 mm) |
| | Otros espesores bajo consulta |
| Acabados | Pre-lacado |
| | Post-lacado (Bajo consulta) |
| Cantos | 4 cantos rectos |
| Colores | Blanco (≈ RAL 9003) |
| | Gris (RAL 9006) |
| | Otros colores bajo consulta |
| Sistema de montaje | Estructura simple de perfilería oculta (Montaje habitual) |
| Perforaciones | Ver página 177 |

## **Sistema de montaje:** estructura simple de perfilería oculta (montaje habitual)

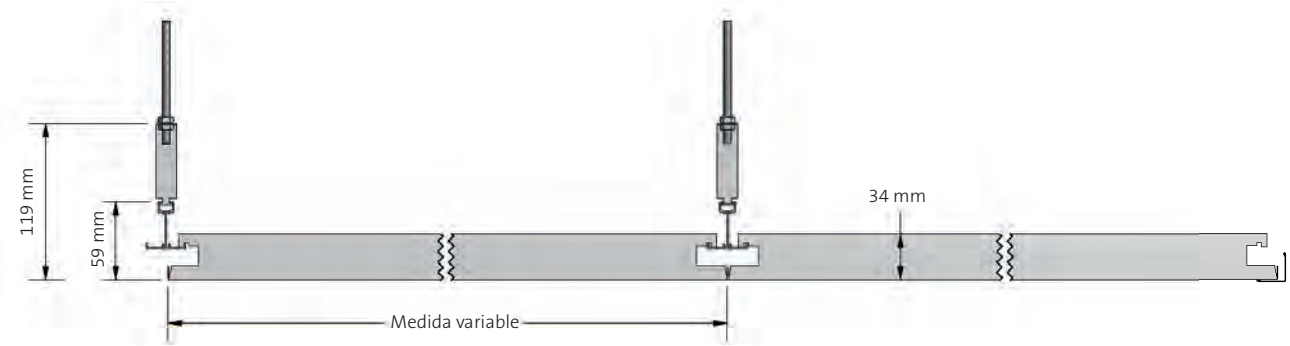

## Componentes

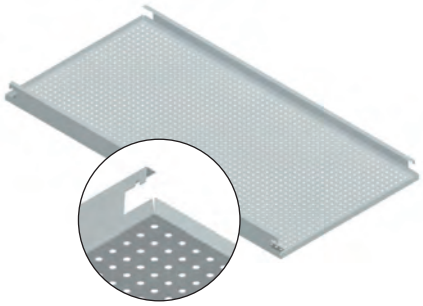

Bandeja STD1

Perfil de suspensión
1PST

Pieza de suspensión SGSV
para perfil 1PST

Pieza de unión
para perfil 1PST

# Doble Estructura para GAB Standard

## (Montaje alternativo)

Bandejas
- GAB Standard 1
- GAB Standard 2
- GAB Standard 3

## BENEFICIOS DEL PRODUCTO

- Facilita la suspensión de la estructura
- Reduce el número de puntos de suspensión de la estructura
- Estabilidad estructural

300 mm x largo variable
Opción: GAB Standard 1 y 3

600 x 600 mm
Opción: GAB Standard 2

## **Sistema de montaje:** estructura doble de perfilería oculta (Montaje alternativo)

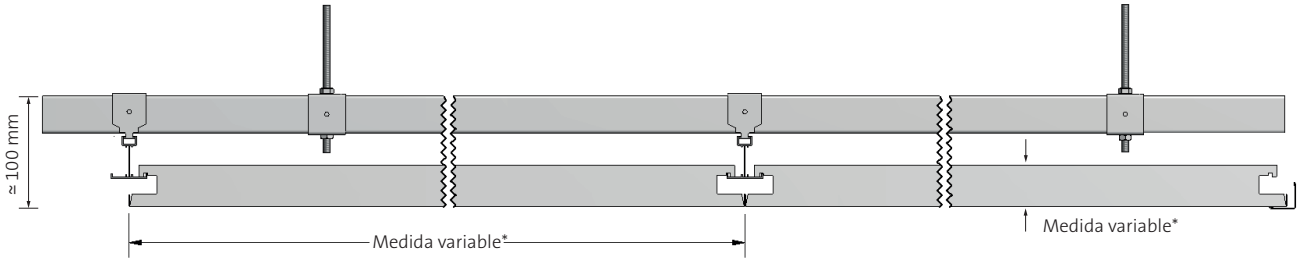


(*) Medida variable en función del tipo de bandeja (GAB Standard 1, 2 o 3).

## Componentes

**Bandejas (opción):**
GAB STD 1
GAB STD 2
GAB STD 3

Perfil de suspensión
1PST

Pieza de suspensión SGSD
para perfil 1PST y unión con perfil
0PUA para doble estructura

Pieza de unión
para perfil 1PST

Perfil OPUA
para doble estructura

Pieza de suspensión PSC4
para perfil 0PUA