Gab Standard 2

Bandeja con 4 cantos biselados

BENEFICIOS DEL PRODUCTO

- Perfil oculto de aluminio extrusionado
- Acondicionamiento acústico
- Registrabilidad
- Durabilidad
- Fácil montaje y desmontaje
- Estética

Accesibilidad
El sistema de techo es totalmente registrable.
Fácil acceso al plenum.

Absorción acústica
$\alpha_w = 0{,}65 - 0{,}80$
Según perforación y tipo de velo acústico.

Reacción al fuego
Euroclase A1 según norma EN-13501-1.

Medioambiente y salud
Los techos metálicos de GABELEX en acero y aluminio prelacado son 100% reciclables, no emiten compuestos volátiles orgánicos (COV's) ni formaldehídos, contribuyendo para las certificaciones medioambientales.
Gabelex tiene disponible para su techo metálico GAB Standard 2 en acero prelacado, la Declaración Ambiental de Producto (DAP) según las normas EN 15804 e ISO 14025, debidamente verificada por una tercera parte independiente.

Objetos BIM
Para obtener los objetos BIM de esta familia, contáctenos.

Marcado CE
DOP-2019.02 (Bandejas en acero)
DOP-2019.03 (Bandejas en aluminio)

Dimensiones	600x600 mm 1200x300 mm
Materiales	Acero (espesor 0,5 mm)
	Aluminio (espesor 0,6 mm)
	Otros espesores bajo consulta
Acabados	Pre-lacado
	Post-lacado (Bajo consulta)
Cantos	4 cantos biselados
Colores	Blanco (≈ RAL 9003)
	Gris (RAL 9006)
	Otros colores bajo consulta
Sistema de montaje	Estructura simple de perfilería oculta (Montaje habitual)
Perforaciones	Ver página 177

Sistema de montaje: estructura simple de perfilería oculta (montaje habitual)

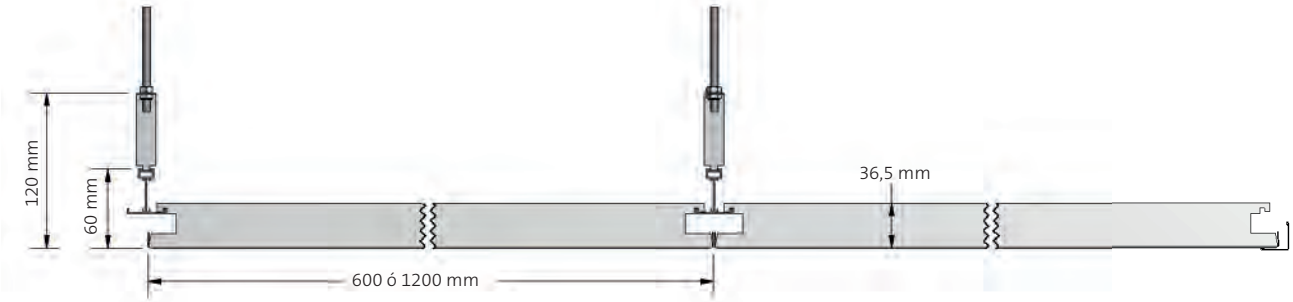

Componentes

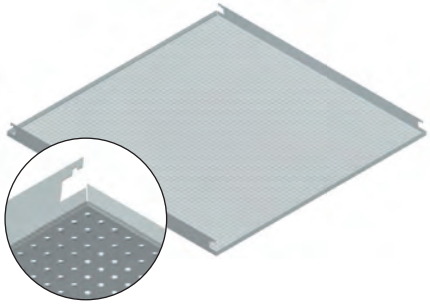

Bandeja STD2

Perfil de suspensión
1PST

Pieza de suspensión SGSV
para perfil 1PST

Pieza de unión
para perfil 1PST

Doble Estructura para GAB Standard

(Montaje alternativo)

Bandejas
- GAB Standard 1
- GAB Standard 2
- GAB Standard 3

BENEFICIOS DEL PRODUCTO

- Facilita la suspensión de la estructura
- Reduce el número de puntos de suspensión de la estructura
- Estabilidad estructural

300 mm x largo variable
Opción: GAB Standard 1 y 3

600 x 600 mm
Opción: GAB Standard 2

Sistema de montaje: estructura doble de perfilería oculta (Montaje alternativo)

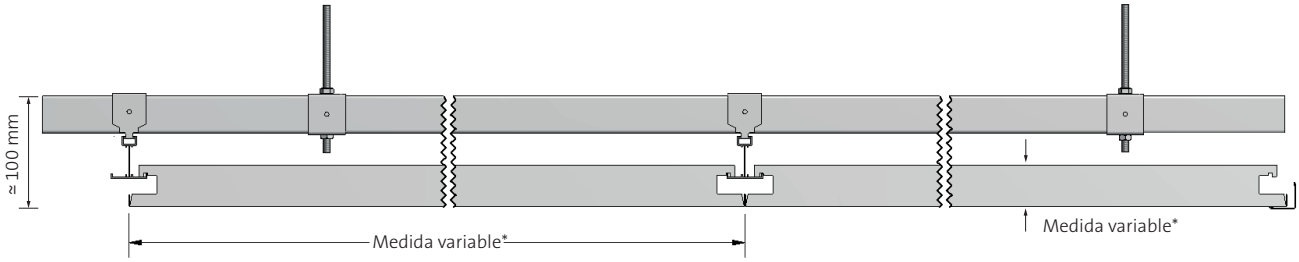

(*) Medida variable en función del tipo de bandeja (GAB Standard 1, 2 o 3).

Componentes

Bandejas (opción):
GAB STD 1
GAB STD 2
GAB STD 3

Perfil de suspensión
1PST

Pieza de suspensión SGSD
para perfil 1PST y unión con perfil
0PUA para doble estructura

Pieza de unión
para perfil 1PST

Perfil OPUA
para doble estructura

Pieza de suspensión PSC4
para perfil 0PUA